令和元年度

松 山 卓 球 選 手 権

日　時　　令和元年８月３１日（土）　午前９時００分より開会式

・団体戦・年代別シングルス

・ジュニア・小学生の部・２部ダブルス

令和元年９月１日（日）　午前８時４５分より開始式

・一般シングルス・ダブルス・教職員の部

場　所　　松山市総合コミュニティーセンター体育館

主　催　　松　山　卓　球　協　会

後　援　　松山市・松山市教育委員会・松山市スポーツ協会

協　賛　　Ｎｉｔｔａｋｕ 日本卓球株式会社

愛　媛　銀　行　　フジ

フォーネット　　ＳＣ松山アカデミー

（有）宮内企画　　タカタスポーツ

つばき卓球場　　卓　球　庵

松山卓球協会ホームページ（http://matsuyama-pingpong.com/）

令和元年度松山卓球選手権大会
令和元年8月31日
松山市総合コミュニティセンター体育館

男子団体戦

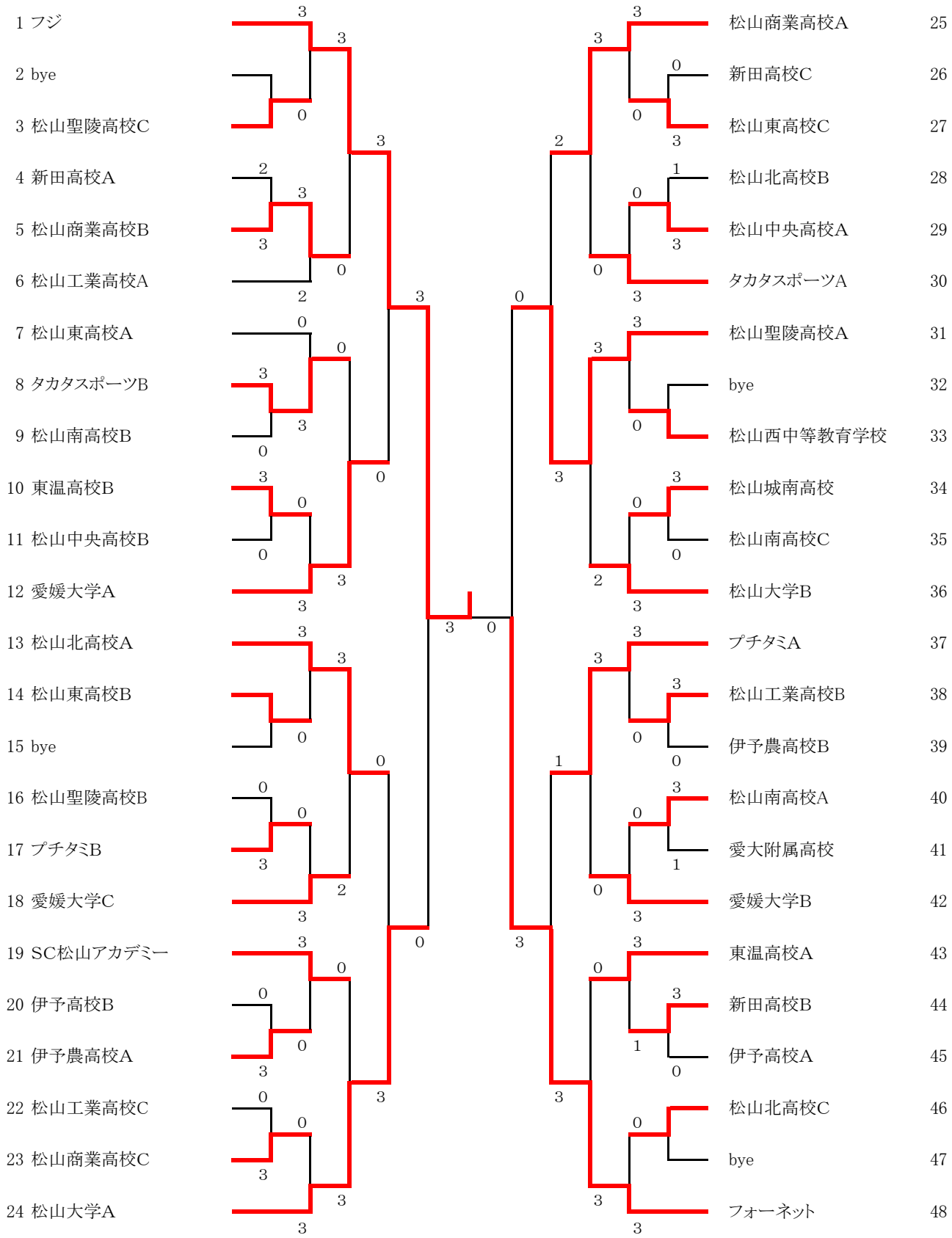

令和元年度松山卓球選手権大会
令和元年8月31日

女子団体戦

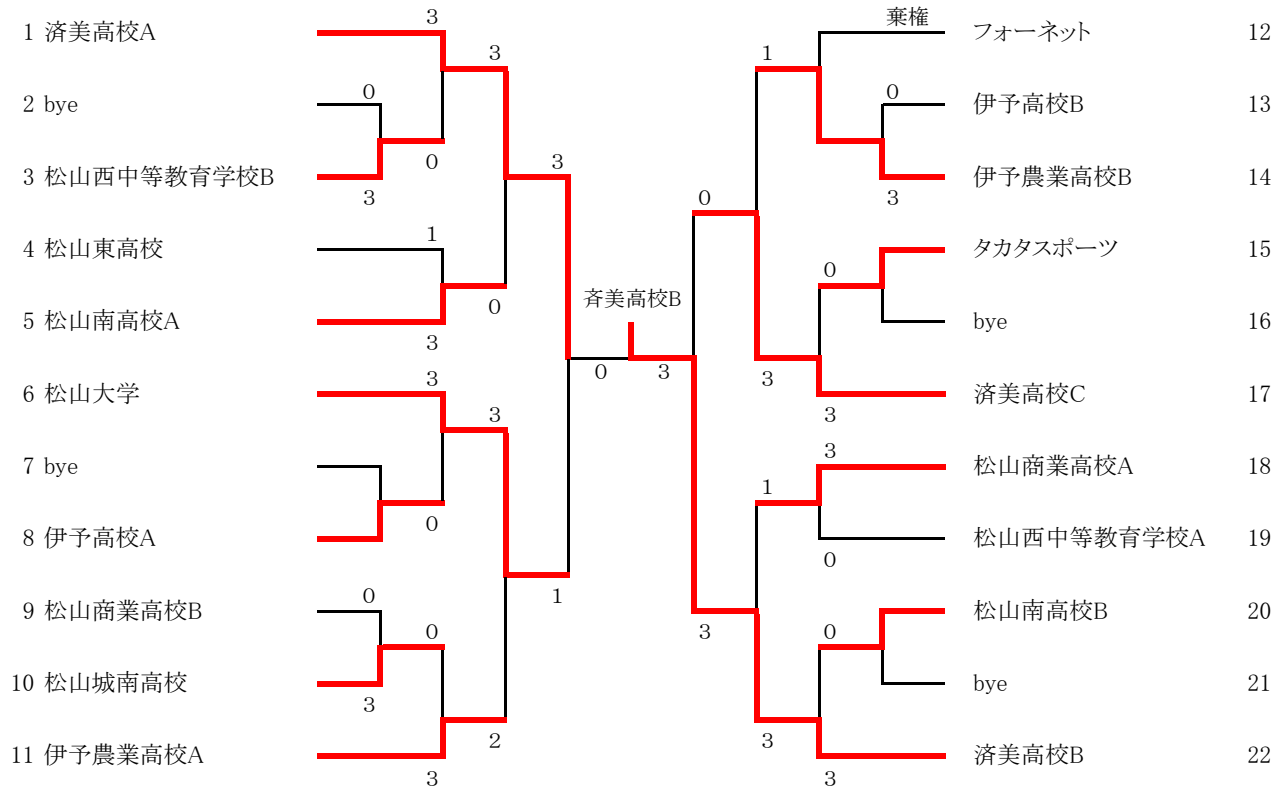

男子団体準戦決勝

	フジ	3	VS	1	松山大学A	
1	高橋	3	11 11 11	9 4 8	0	山根	1
2	中村	3	11 8 11 11	4 11 4 8	1	山本	2
3	井上一	0	9 6 8	11 11 11	3	河野	3
4	井上大	3	11 11 10 11	7 6 12 9	0	長尾	4
5	井上一 高橋					山本 河野	5

男子団体準戦決勝

	松山聖陵A	0	VS	3	フォーネット	
1	河野	0	8 10 9	11 12 11	3	土居	1
2	田中	0	7 5 9	11 11 11 11	3	上村	2
3	小寺	0	8 4 4	11 11 11	3	武田	3
4	西山					仁科	4
5	田中 小寺					上村 武田	5

女子団体準戦決勝

	済美高校A	3	VS	1	松山大学	
1	大岩	3	11 11 11	6 9 5	0	寺尾	1
2	菅	3	11 11 9 11	6 9 11 8	1	和田み	2
3	阿部	0	9 9 7	11 11 11	3	遠藤	3
4	泉	3	11 11 11	3 6 8	0	井上	4
5	山村 菅					遠藤 和田み	5

女子団体準戦決勝

	済美高校C	0	VS	3	済美高校B	
1	片岡	0	4 6 8	11 11 11	3	黒田	1
2	永井	1	7 13 8 2	11 11 11 11	3	竹田	2
3	河田	2	11 5 2 11 7	7 11 11 9 11	3	松前	3
4	村上					宇都宮	4
5	河田 永井					黒田 竹田	5

男子団体戦決勝

	フジ	3	VS	0	フォーネット	
1	井上一	3	11 11 11	6 7 6	0	土居	1
2	高橋	3	11 11 14	8 6 12	0	武田	2
3	中村					上村	3
4	井上大	3	11 11 11	7 9 9	0	仁科	4
5	井上一 高橋					上村 武田	5

女子団体戦決勝

	済美高校A	0	VS	3	済美高校B	
1	菅	2	5 9 11 11 14	11 11 9 6 16	3	黒田	1
2	大岩	2	9 11 11 8 9	11 5 8 11 11	3	竹田	2
3	山村	2	10 11 9 11 8	12 8 11 9 11	3	松前	3
4	阿部					宇都宮	4
5	泉 大岩					黒田 竹田	5

令和元年度松山卓球選手権大会
令和元年9月1日
松山市総合コミュニティセンター体育館

一般男子シングルス

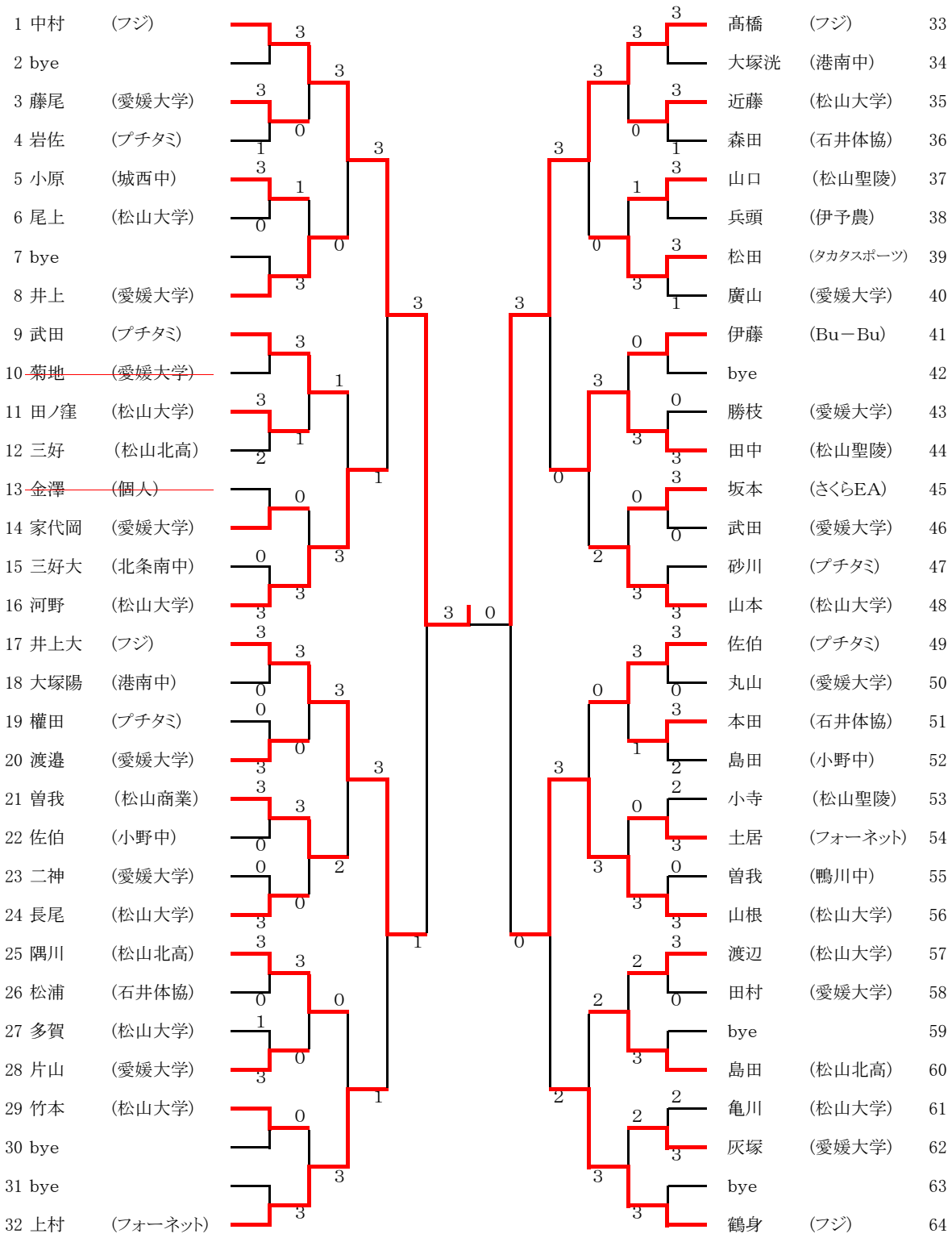

決勝

中村 (フジ) 3 (11－6 / 11－9 / 11－5) 0 高橋 (フジ)

令和元年度松山卓球選手権大会
令和元年9月1日
松山市総合コミュニティセンター体育館

一般女子シングルス

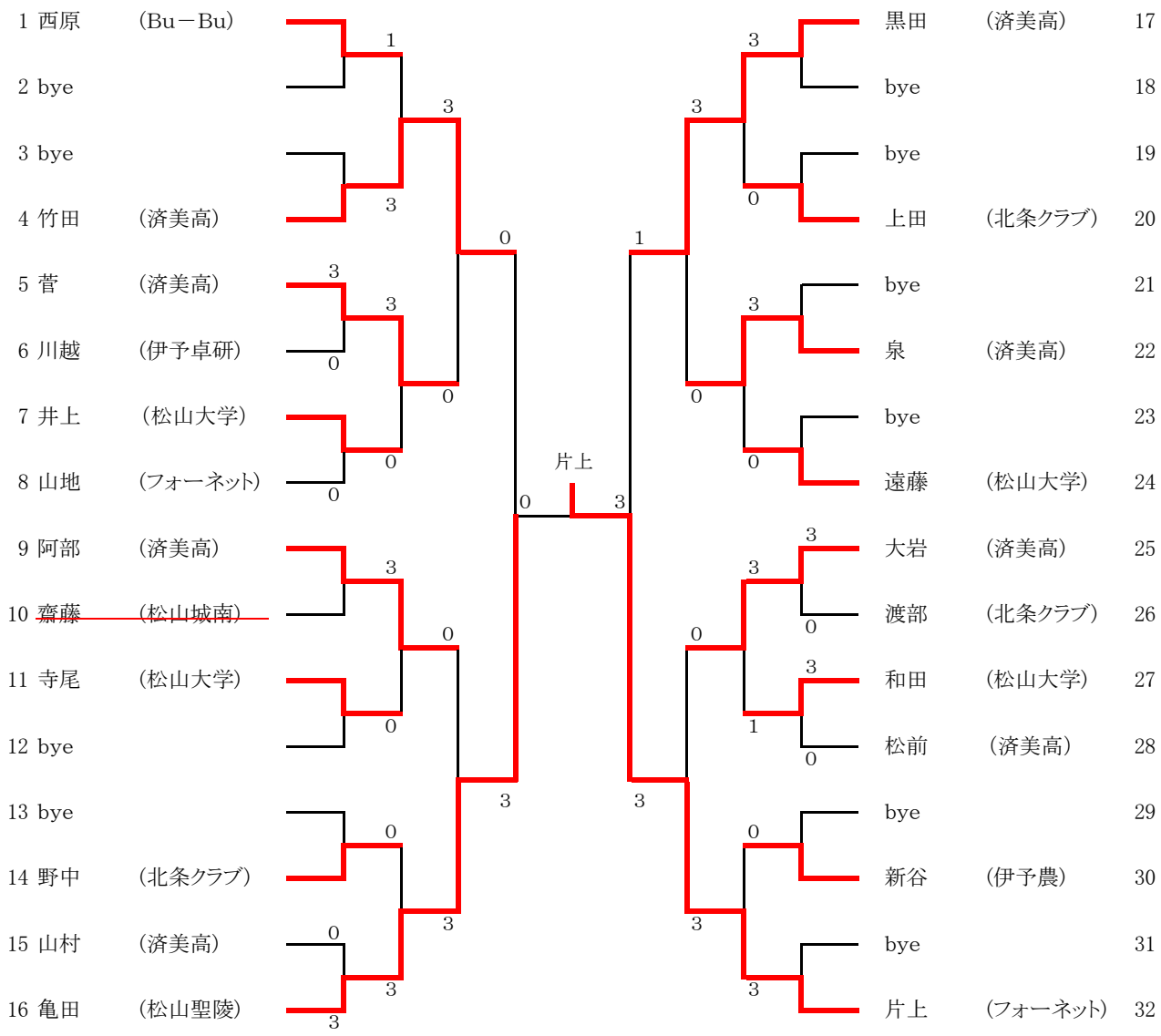

決勝

亀田（松山聖陵高校） 0 (5－11 / 6－11 / 11－13) 3 片上（フォーネット）

令和元年度松山卓球選手権大会
令和元年9月1日
松山市総合コミュニティセンター体育館

男子ダブルス　※3回戦の勝者16組が愛媛県選手権への出場権を獲得

1	井上一・髙橋	(フジ)	井上大・中村	(フジ)	37
2	中津・釣井	(松山商業)	上松・曽我部	(松山商業)	38
3	田ノ窪・山下	(松山大学・今治青い麦)	今井・砂川	(プチタミ)	39
4	~~菅・米谷~~	~~(新田高)~~	二宮・仲田	(新田高)	40
5	bye		三宅・武智	(SC松山・内宮中)	41
6	林・中川	(東温高)	山﨑・細川	(松山大学)	42
7	越智・中田	(松山中央)	bye		43
8	市川・山口	(松山聖陵)	~~田村・菊池~~	~~(愛媛大学)~~	44
9	井上・藤尾	(愛媛大学)	松下航・三好	(松山北高)	45
10	伊藤・光田	(Bu－Bu)	廣山・片山	(愛媛大学)	46
11	門田・松木	(松山商業)	渡邉匠・渡邉光	(伊予農)	47
12	廣角・松田	(愛媛大学)	池平・近藤	(東温高)	48
13	河野・西山	(松山聖陵)	山田・井上	(松山商業)	49
14	亀川・渡辺	(松山大学)	越智・久保	(新田高)	50
15	片岡・宇田川	(新田高)	土田・森	(松山北高)	51
16	bye		戸田・砂野	(松山聖陵)	52
17	桐谷・川﨑	(愛大附属)	藤堂・松本	(松山中央)	53
18	隅川・島田	(松山北高)	山根・長尾	(松山大学)	54
19	曽我・豊嶋	(松山商業)	吉森・竹本	(松山大学)	55
20	大政・太場	(松山聖陵)	岩佐・兵頭	(プチタミ・伊予農)	56
21	村上・佐伯	(松山大学)	石丸・米今	(新田高)	57
22	関川・門田	(松山中央)	~~坂本・鈴木~~	~~(松山北高)~~	58
23	松下大・新開	(松山北高)	野村・飯尾	(松山商業)	59
24	本田・森田	(石井体協)	~~神岡・十亀~~	~~(新田高)~~	60
25	武田・勝枝	(愛媛大学)	石黒・郷田	(松山中央)	61
26	二神・佐伯	(新田高)	bye		62
27	佐伯・武田	(プチタミ)	田中・小寺	(松山聖陵)	63
28	小原・和田昇	(城西中・卓楽会)	篠原・松浦	(JOURNEY)	64
29	~~片岡・高山~~	~~(松山北高)~~	千守・岡田	(松山商業)	65
30	武田・近藤	(松山大学)	片岡・脇本	(東温高)	66
31	渡部・茂川	(松山商業)	新迫・岡崎	(新田高)	67
32	井上・松田	(タカタスポーツ)	灰塚・渡邉	(愛媛大学)	68
33	水本・森田	(東温高)	松田・大堀	(松山中央)	69
34	大友・松前	(新田高)	多賀・尾上	(松山大学)	70
35	丸山・二神	(愛媛大学)	﨑山・海稲	(松山北高)	71
36	河野・山本	(松山大学)	上村・武田	(フォーネット)	72

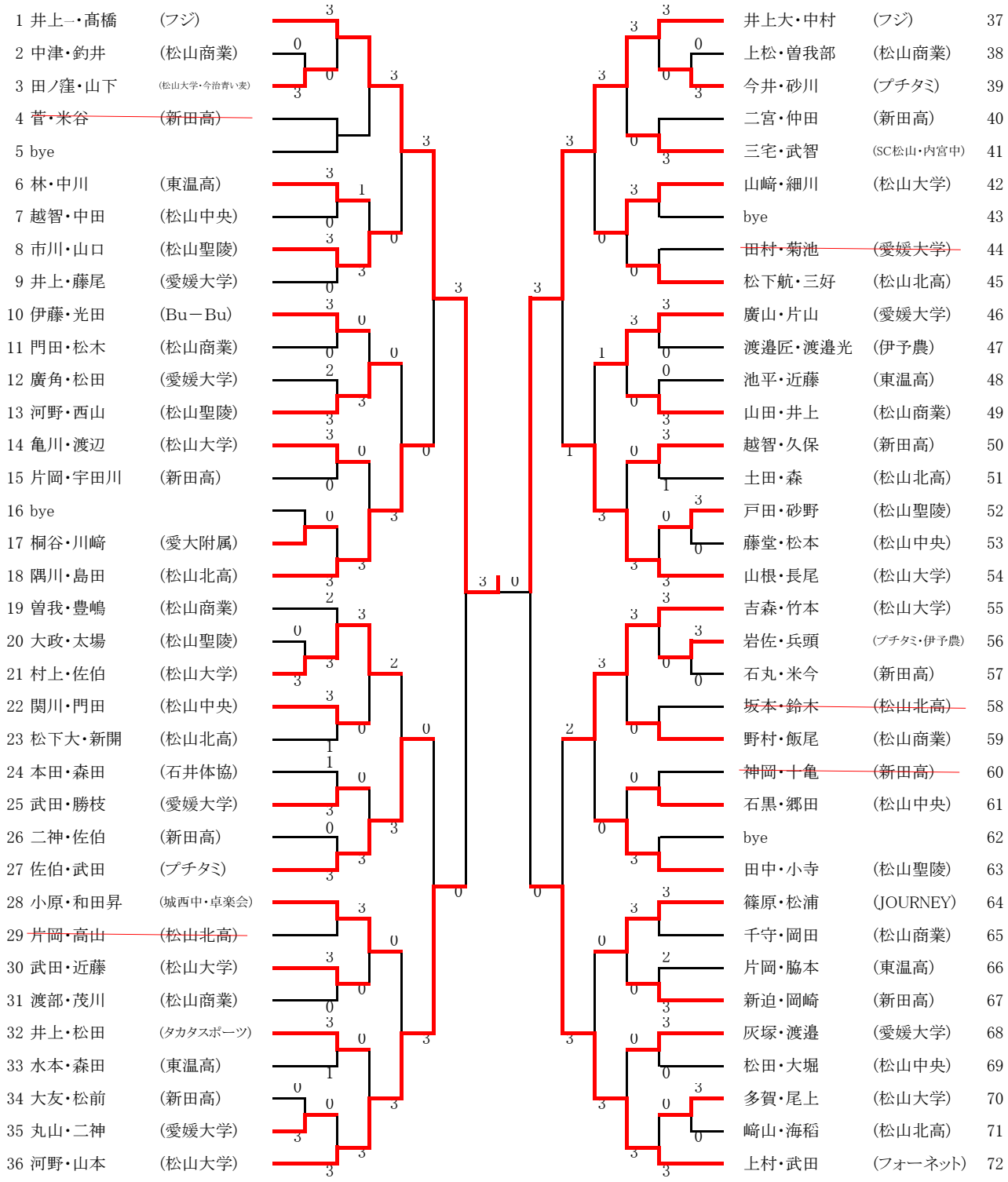

決勝戦

井上一・髙橋 (フジ)　3　11-6 / 11-6 / 11-7　0　井上大・中村 (フジ)

令和元年度松山卓球選手権大会
令和元年9月1日
松山市総合コミュニティセンター体育館

女子ダブルス　※2回戦の勝者15組が愛媛県選手権への出場権を獲得
推薦：久松・池上組（愛媛銀行）、木塚・阿部組（済美高）

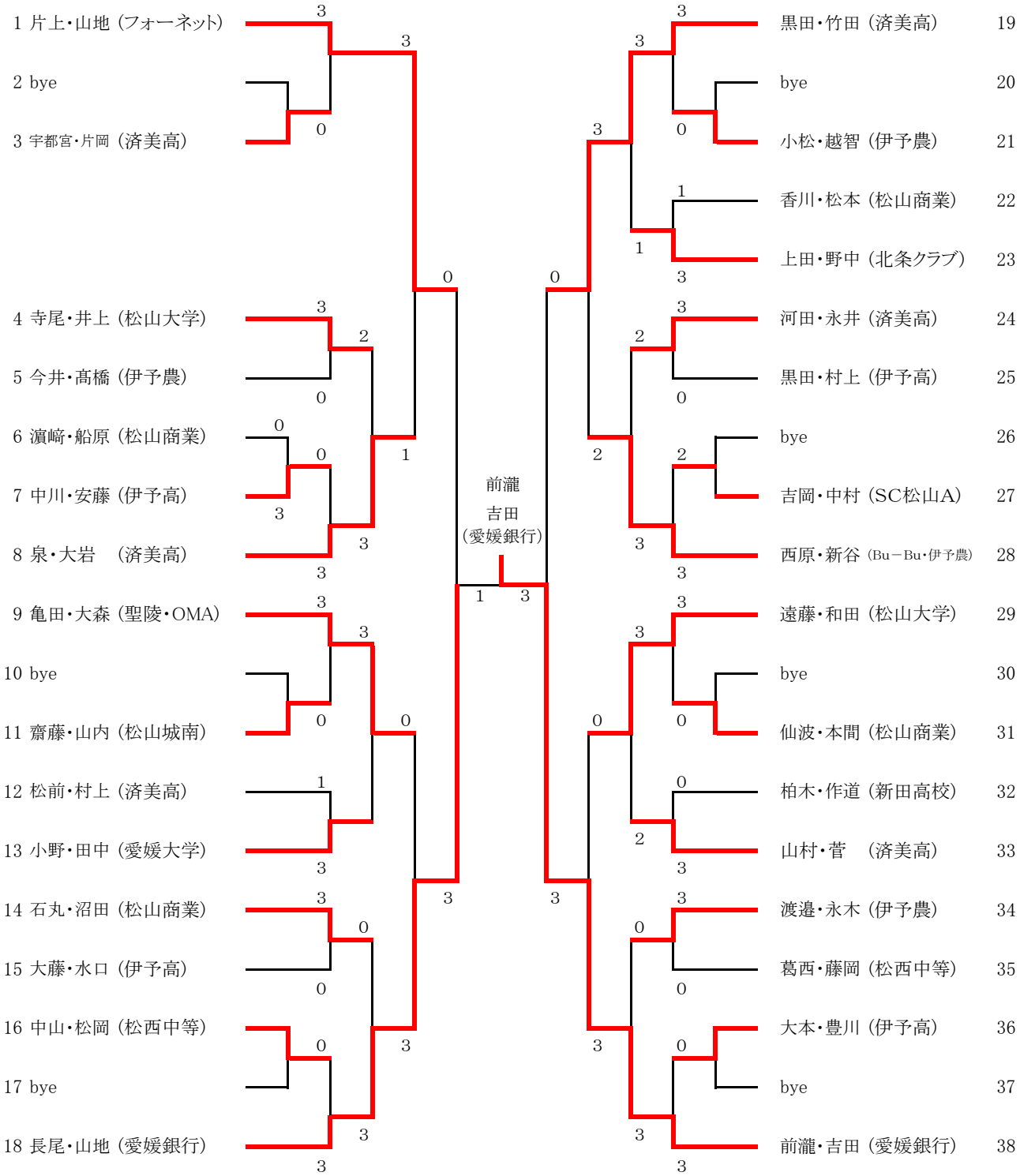

決勝戦

長尾・山地　1　（9 － 11、11 － 6、8 － 11、5 － 11）　3　前瀧・吉田

令和元年度松山卓球選手権大会
令和元年9月1日
松山市総合コミュニティセンター体育館

混合ダブルス　※2回戦の勝者14組が愛媛県選手権への出場権を獲得
推薦：井上一（フジ）・長尾（愛媛銀行）組、山地（チーム刈るぞO）・山地（フォーネット）組、武田（フォーネット）・池上（愛媛銀行）組

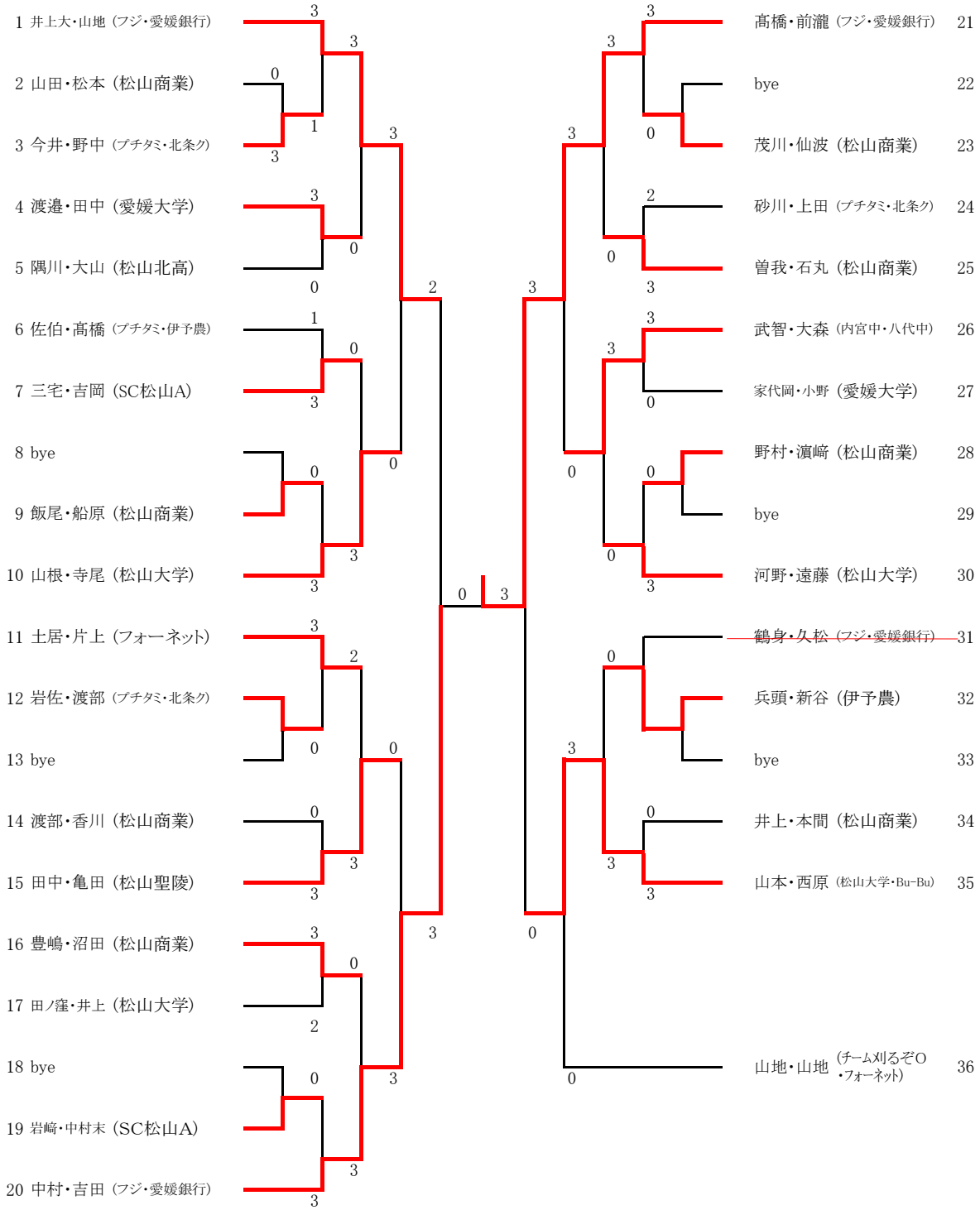

中村・吉田（フジ・愛媛銀行）　0　（10-12　6-11　5-11）　3　高橋・前瀧（フジ・愛媛銀行）

令和元年度松山卓球選手権大会
令和元年8月31日
松山市総合コミュニティーセンター体育館

男子サーティー

1 佐伯（プチタミ）
2 井上（タカタスポーツ）
3 荻山（北条クラブ）
4 高市（タカタスポーツ）
5 今井（プチタミ）
6 和田昇（卓楽会）

真鍋（チーム刈るぞO）7
岩佐（プチタミ）8
岸（宇和クラブ）9
松田（タカタスポーツ）10
露口（プチタミ）11

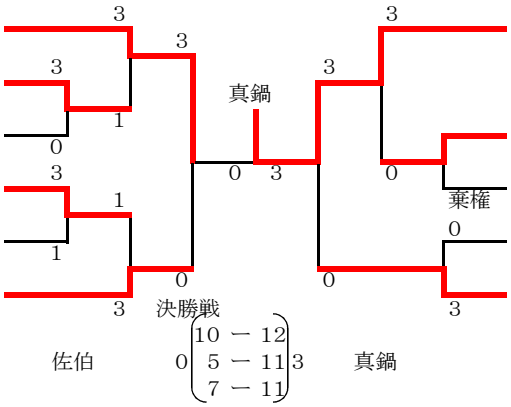

男子フォーティー

1 山城（フォーネット）
2 藤原（卓心会）
3 松村（タカタスポーツ）
4 谷本（Bu-Bu）
5 下條（宇和クラブ）
6 大塚（つばき愛卓会）
7 三好（タカタスポーツ）
8 西田（フェニックス）

尾崎（タカタスポーツ）9
山下（石井体協）10
日吉（タカタスポーツ）11
澤田（フォーネット）12
門田（Bu-Bu）13
池田（フェニックス）14
鎌倉（タカタスポーツ）15
土居（フォーネット）16

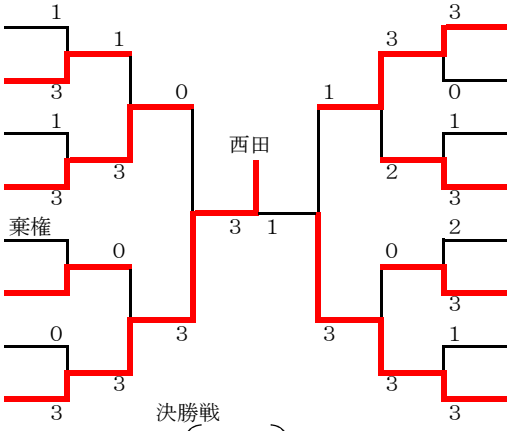

男子フィフティー

1 平山（卓楽会）
2 沖井（フェニックス）
3 佐川（伊予高）

正木（卓楽会）4
大程（PST）5
仲田（北条クラブ）6
西村（フォーネット）7

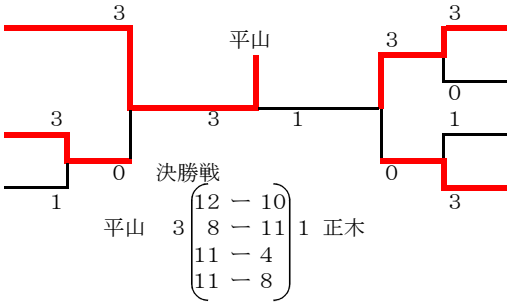

男子シックスティー

1 細田（SC松山A）
2 折田（みどりクラブ）
3 黒佐（帝友クラブ）
4 村上（PST）
5 竹井（ミウラ）
6 高橋（卓楽会）

谷本（北条クラブ）7
小西（SC松山A）8
上松（みどりクラブ）9
中川（Tosiクラブ）10
和田充（卓楽会）11

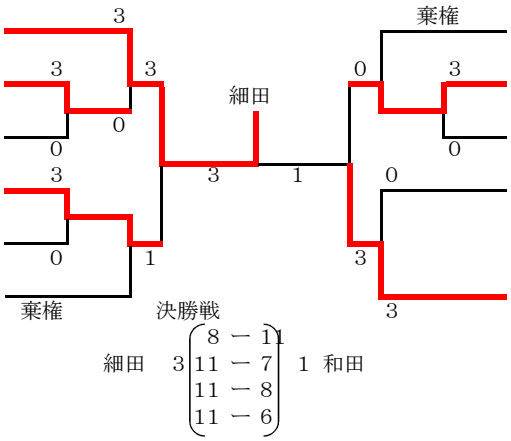

令和元年度松山卓球選手権大会
令和元年8月31日・9月1日
松山市総合コミュニティーセンター体育館

男子セブンティー

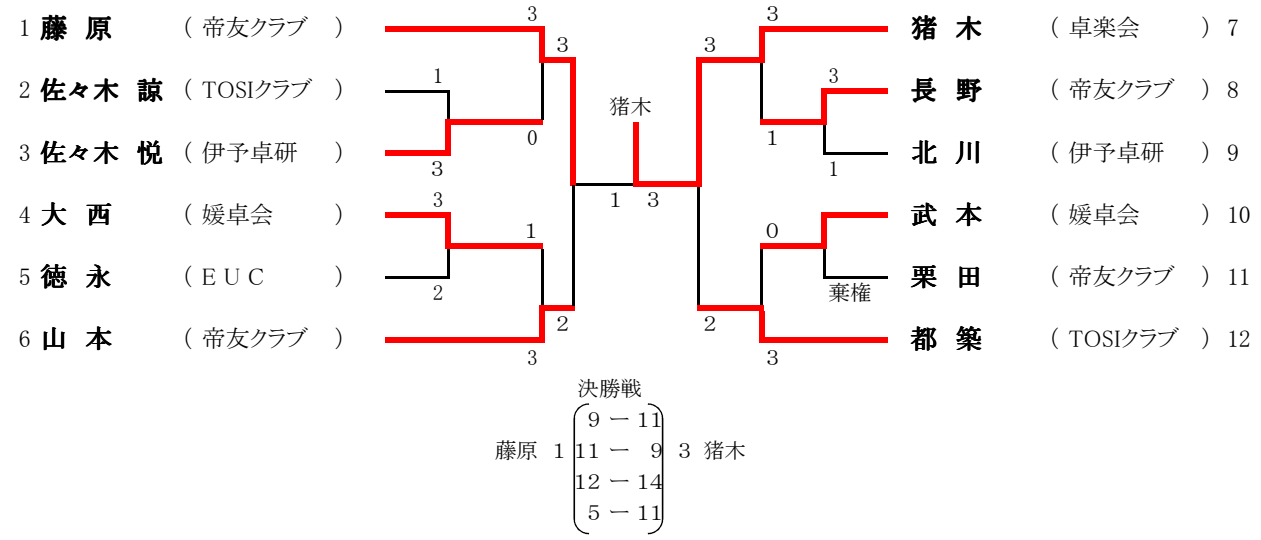

男子教職員

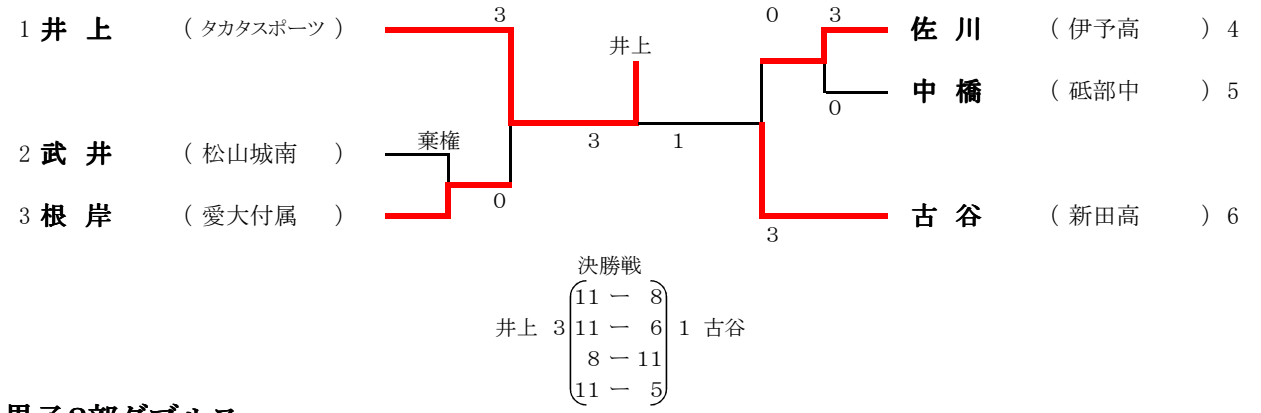

男子2部ダブルス

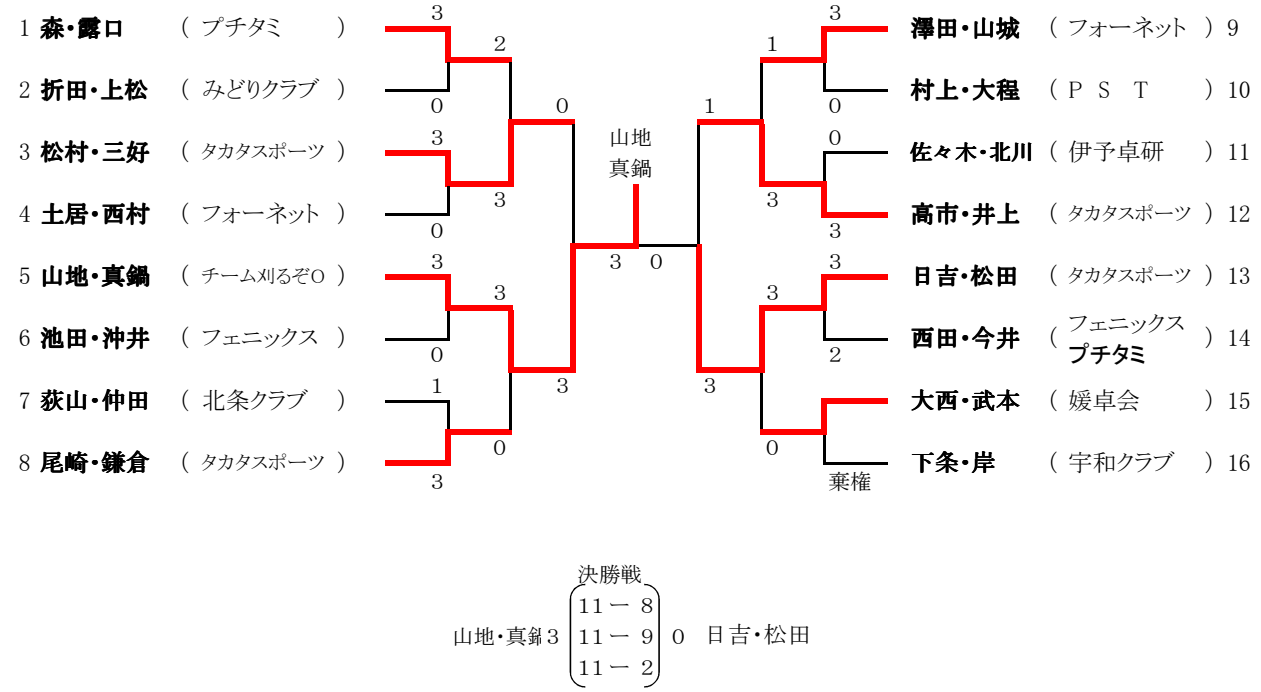

令和元年度松山卓球選手権大会
令和元年8月31日
松山市総合コミュニティーセンター体育館

女子2部ダブルス

（　41～45コート　）サブアリーナ

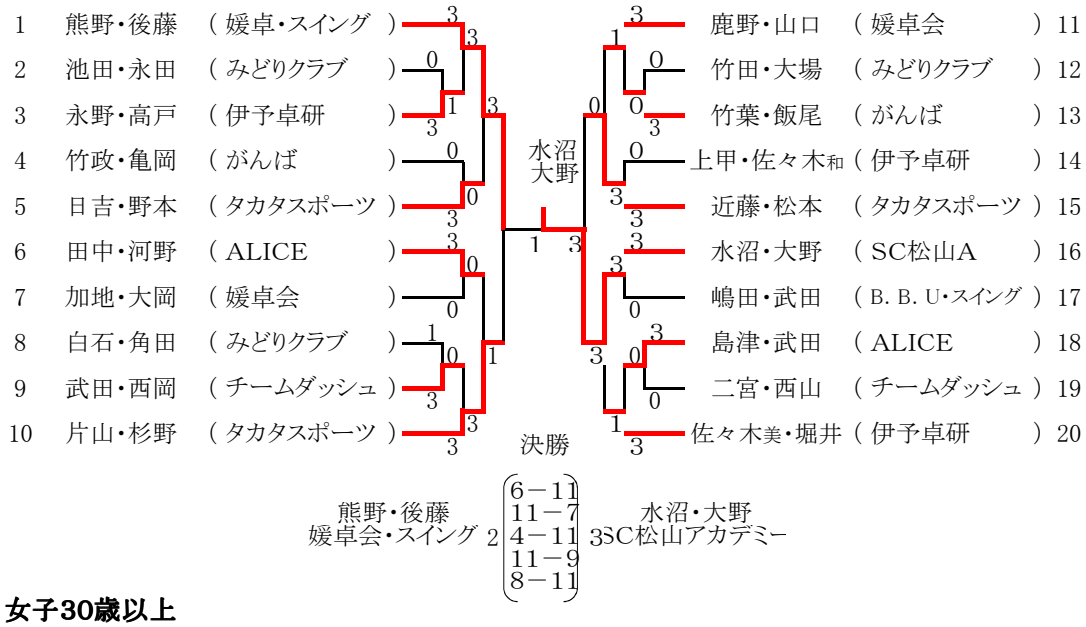

女子30歳以上

1　中　村　（フォーネット）

優勝　中村(フォーネット)

女子50歳以上

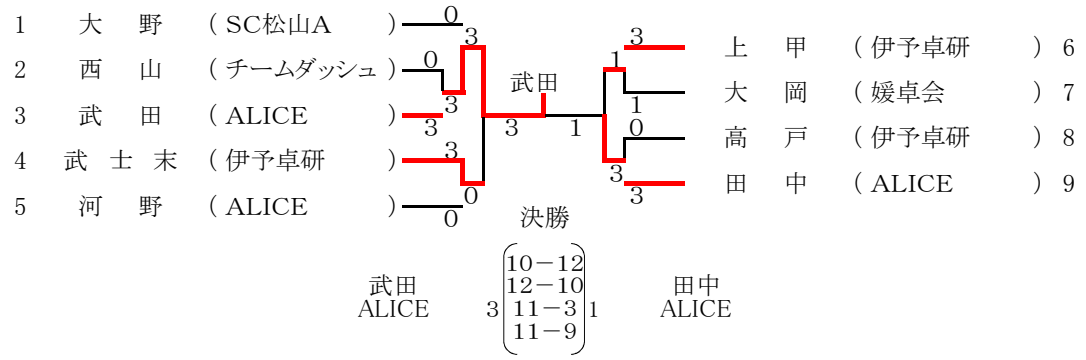

女子65歳以上

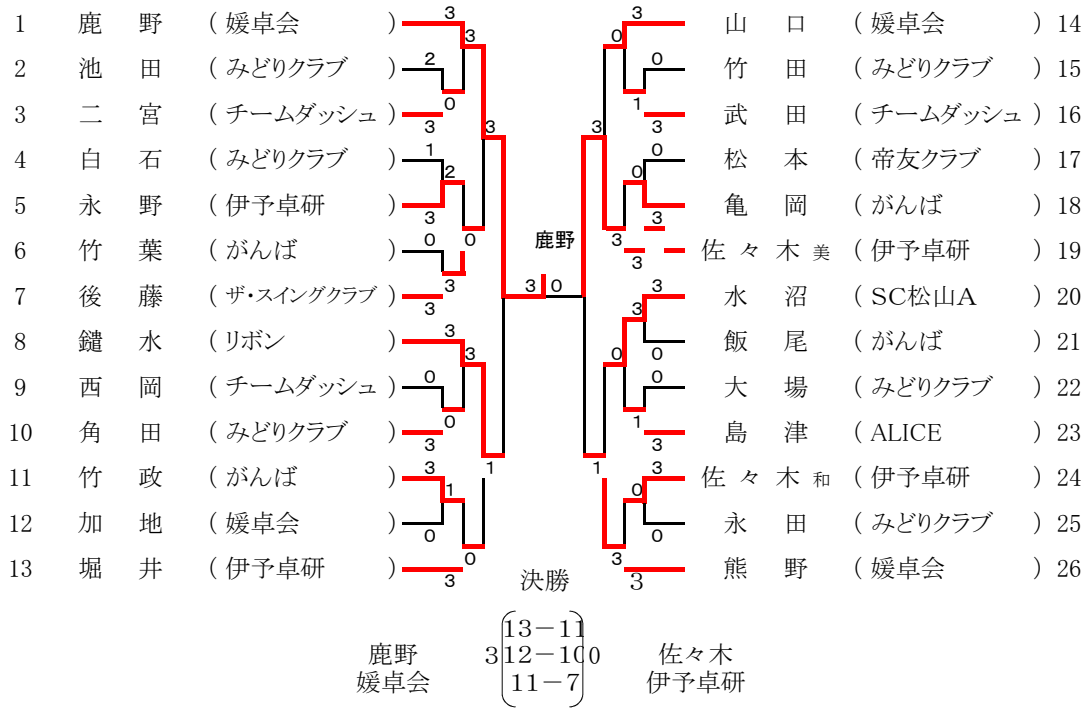

令和元年度松山卓球選手権大会
令和元年8月31日
松山市総合コミュニティーセンター体育館

ジュニア男子シングルス（1）　※3回戦の勝者32名と、3回戦の敗者による敗者復活戦の勝者1名が愛媛県選手権への出場権を獲得

推薦：島田（松山北高）、曽我、豊嶋（松山商業）、小原（城西中）、山岡（済美）、佐々木（港南中）

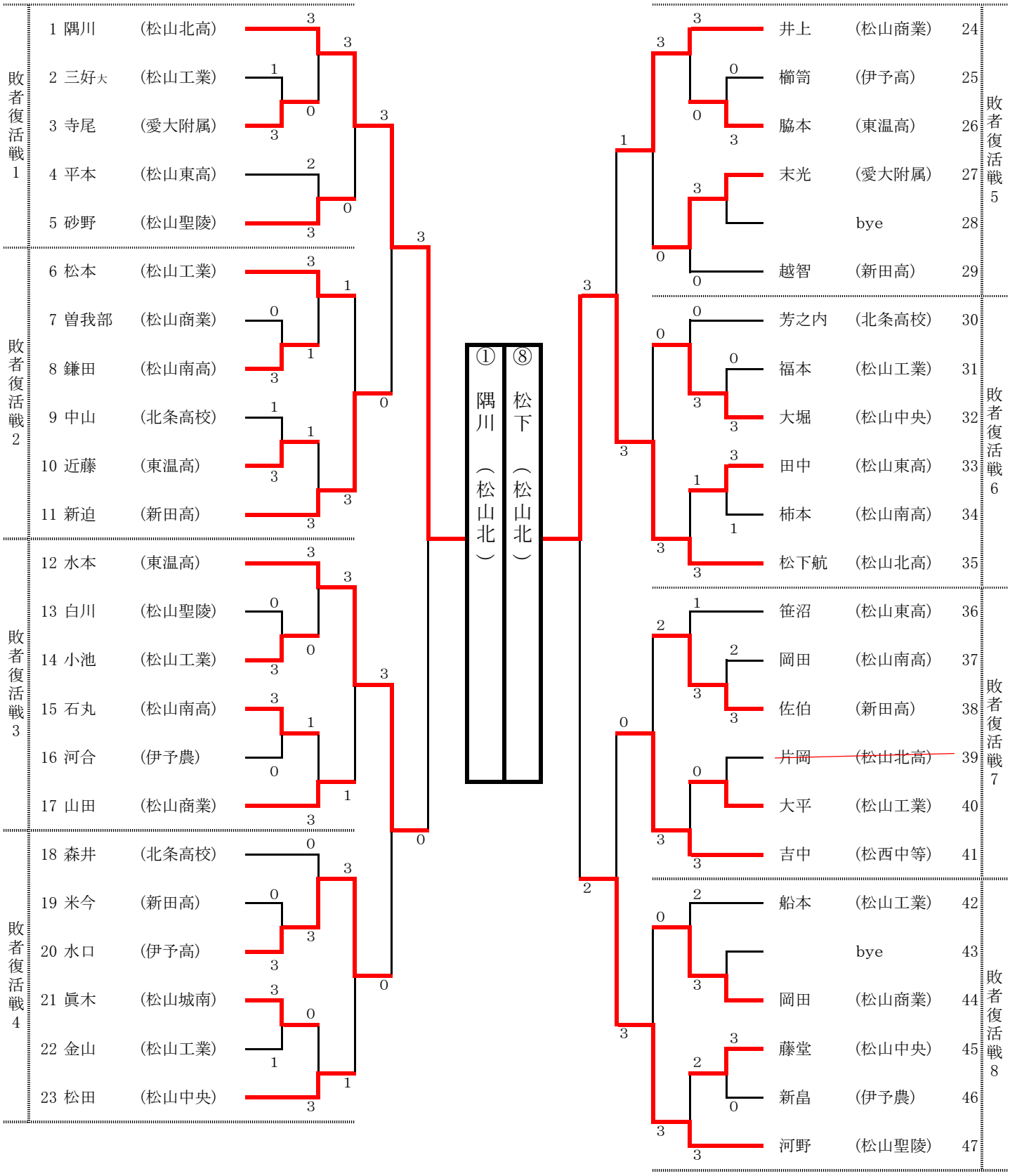

令和元年度松山卓球選手権大会
令和元年8月31日
松山市総合コミュニティーセンター体育館

ジュニア男子シングルス (2)

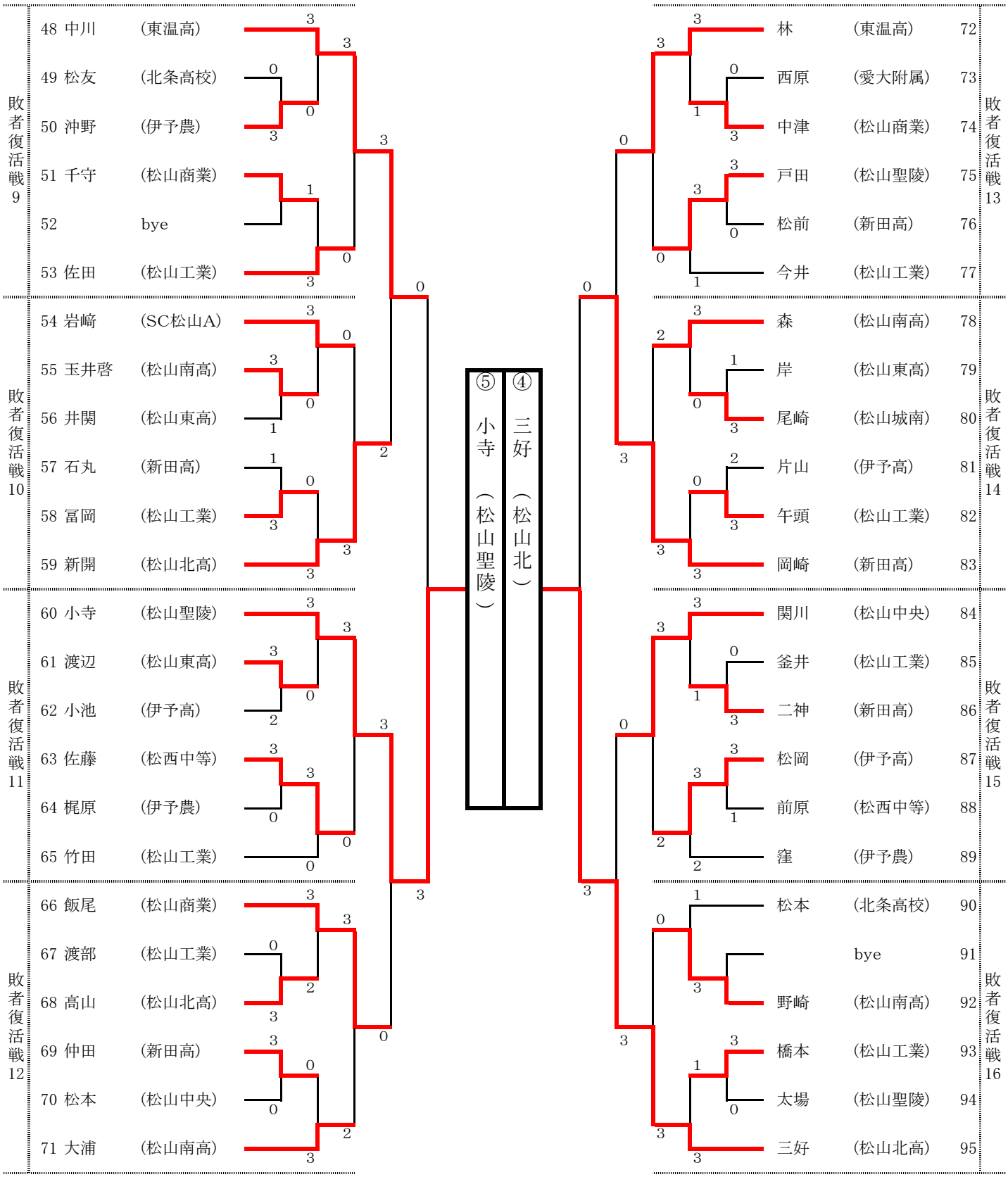

令和元年度松山卓球選手権大会
令和元年8月31日
松山市総合コミュニティーセンター体育館

ジュニア男子シングルス (3)

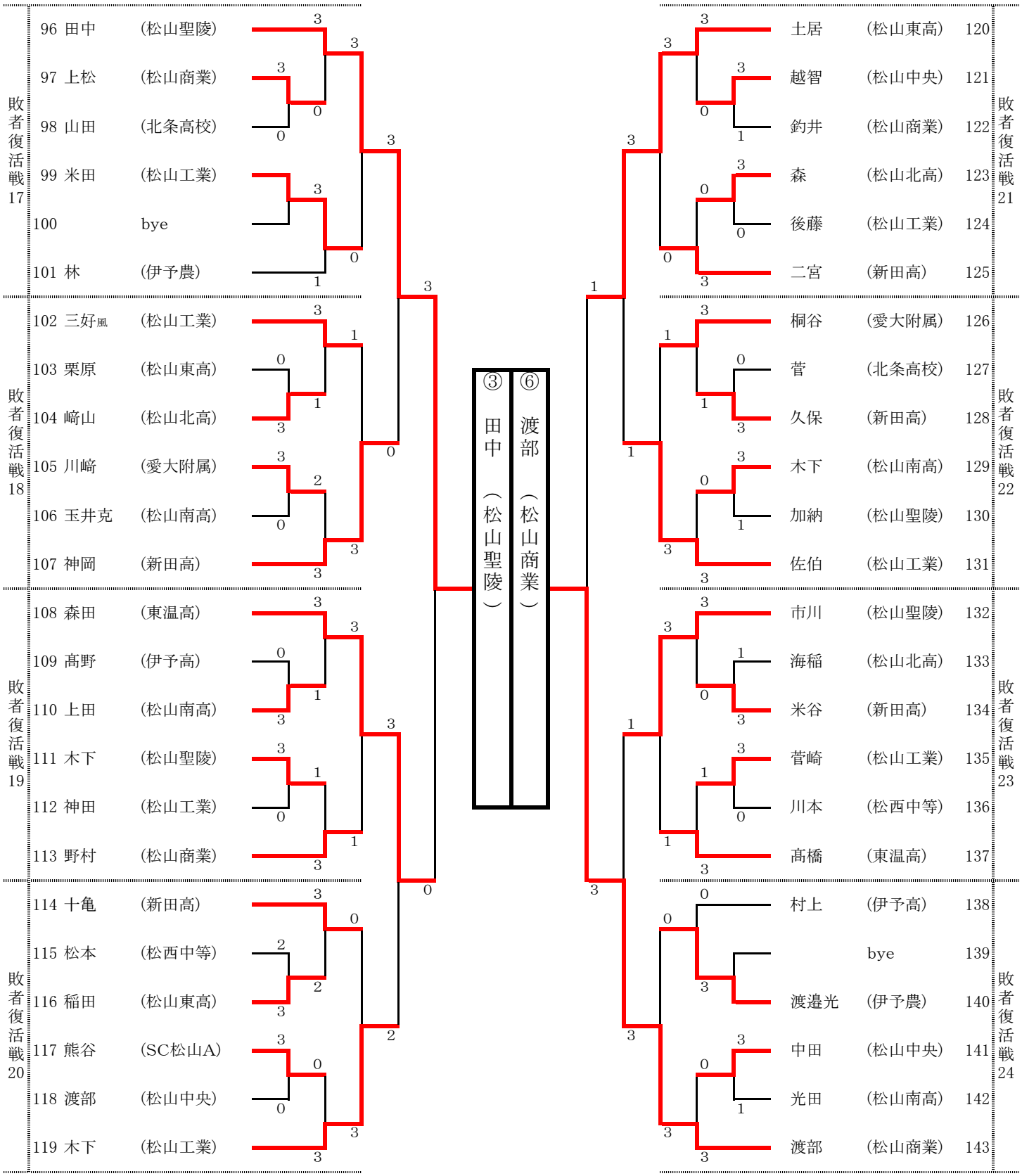

令和元年度松山卓球選手権大会
令和元年8月31日
松山市総合コミュニティーセンター体育館

ジュニア男子シングルス (4)

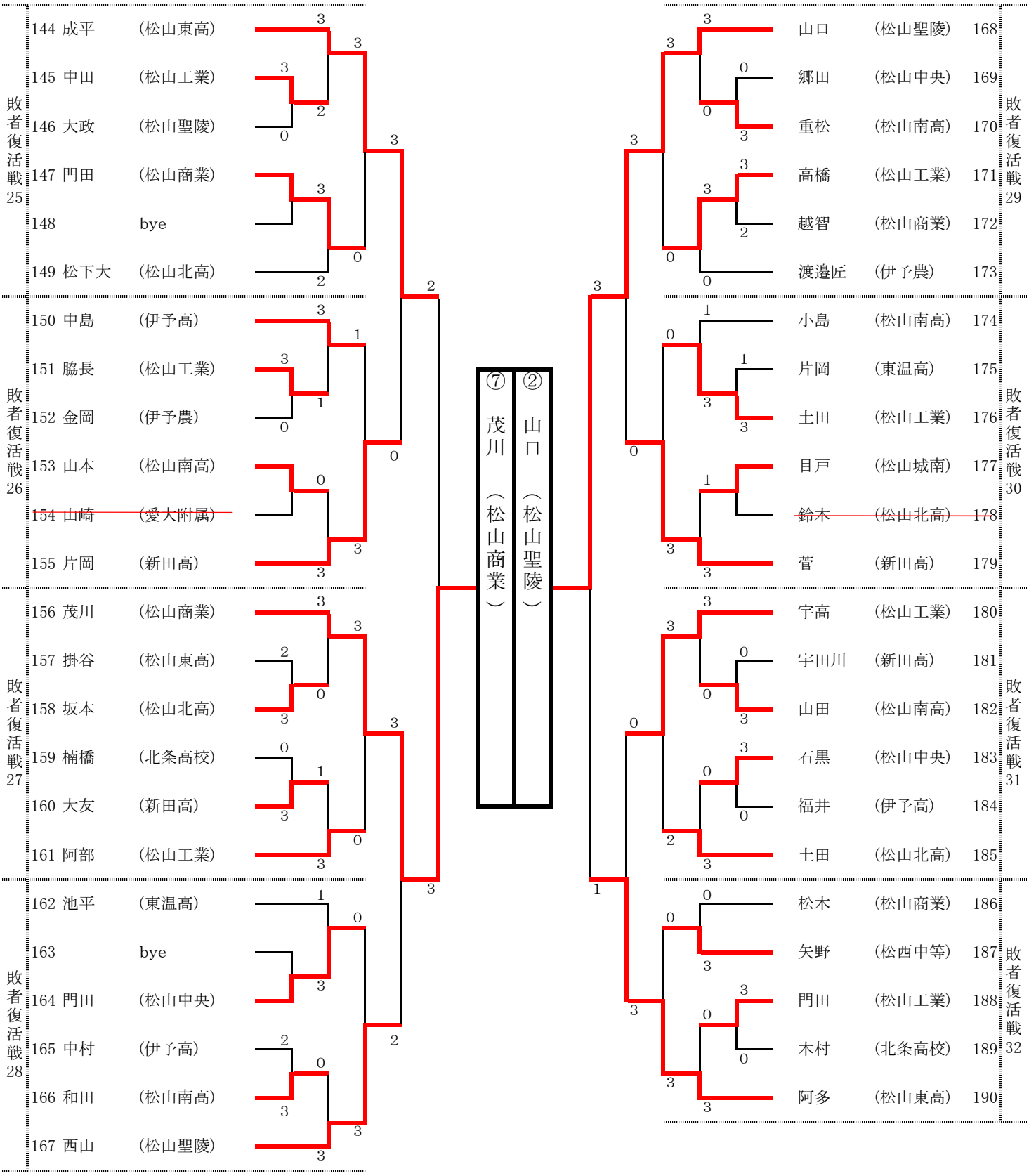

令和元年度松山卓球選手権大会
令和元年8月31日（土）
松山市総合コミュニティーセンター体育館

ジュニア男子順位決定トーナメント

1	曽我	（松山商業）		②	山口	（松山聖陵）	7
2	三好	（松山北高）	④	⑥	渡部	（松山商業）	8
3	山岡	（済美高）			小原	（城西中）	9
4	田中	（松山聖陵）	③		豊嶋	（松山商業）	10
5	茂川	（松山商業）	⑦	⑤	小寺	（松山聖陵）	11
6	松下	（松山北高）	⑧	①	隅川	（松山北高）	12
7	島田	（松山北高）					

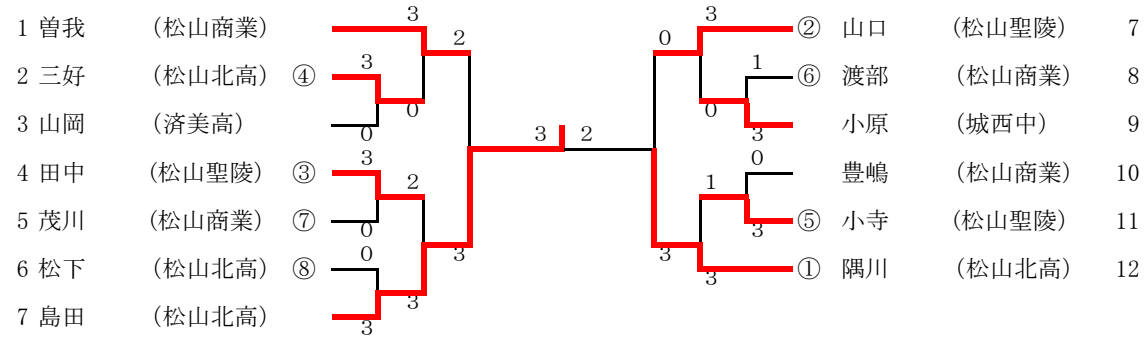

島田（松山北高校） 3 ｛11－2 / 9－11 / 12－10 / 13－15 / 12－10｝ 2 隅川（松山北高校）

ジュニア男子敗者復活戦

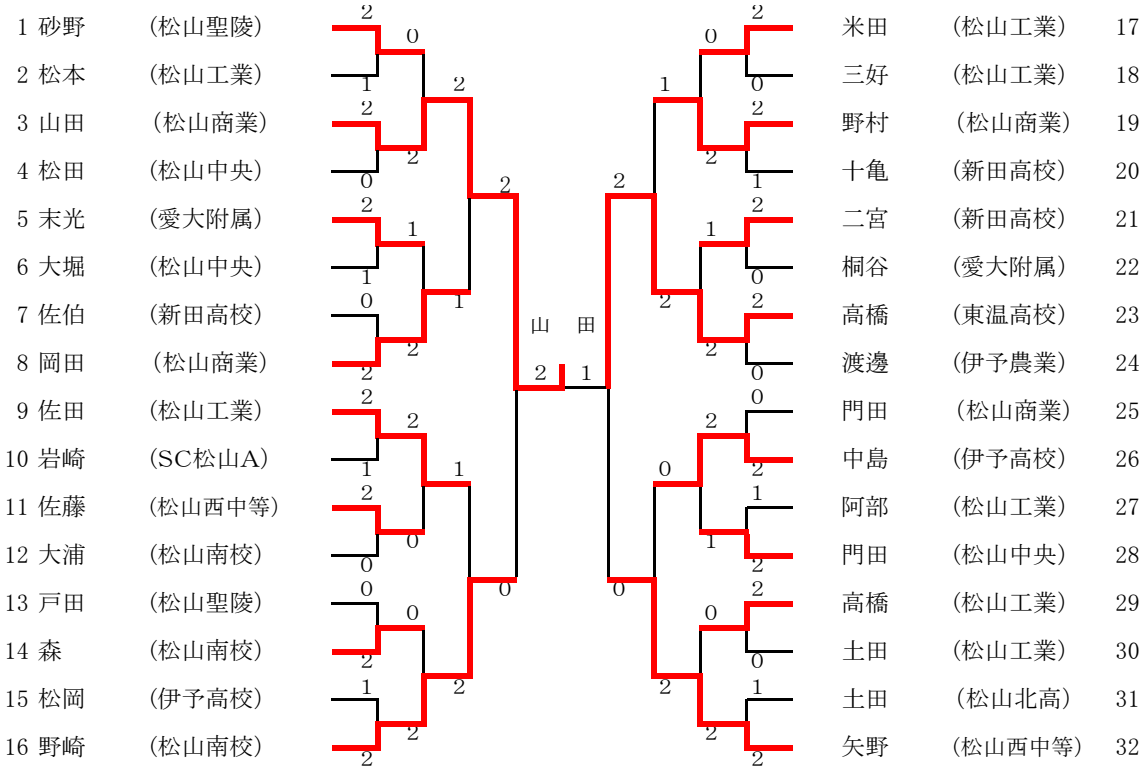

1	砂野	（松山聖陵）			米田	（松山工業）	17
2	松本	（松山工業）			三好	（松山工業）	18
3	山田	（松山商業）			野村	（松山商業）	19
4	松田	（松山中央）			十亀	（新田高校）	20
5	末光	（愛大附属）			二宮	（新田高校）	21
6	大堀	（松山中央）			桐谷	（愛大附属）	22
7	佐伯	（新田高校）			高橋	（東温高校）	23
8	岡田	（松山商業）			渡邊	（伊予農業）	24
9	佐田	（松山工業）			門田	（松山商業）	25
10	岩崎	（SC松山A）			中島	（伊予高校）	26
11	佐藤	（松山西中等）			阿部	（松山工業）	27
12	大浦	（松山南校）			門田	（松山中央）	28
13	戸田	（松山聖陵）			高橋	（松山工業）	29
14	森	（松山南校）			土田	（松山工業）	30
15	松岡	（伊予高校）			土田	（松山北高）	31
16	野崎	（松山南校）			矢野	（松山西中等）	32

山　田

令和元年度松山卓球選手権大会
令和元年8月31日（土）
松山市総合コミュニティーセンター体育館

ジュニア女子シングルス　※2回戦の勝者32名と、2回戦の敗者による敗者復活戦の勝者1名が愛媛県選手権への出場権を獲得

推薦：木塚、菅、大岩、阿部（済美）、亀田（松山聖陵）

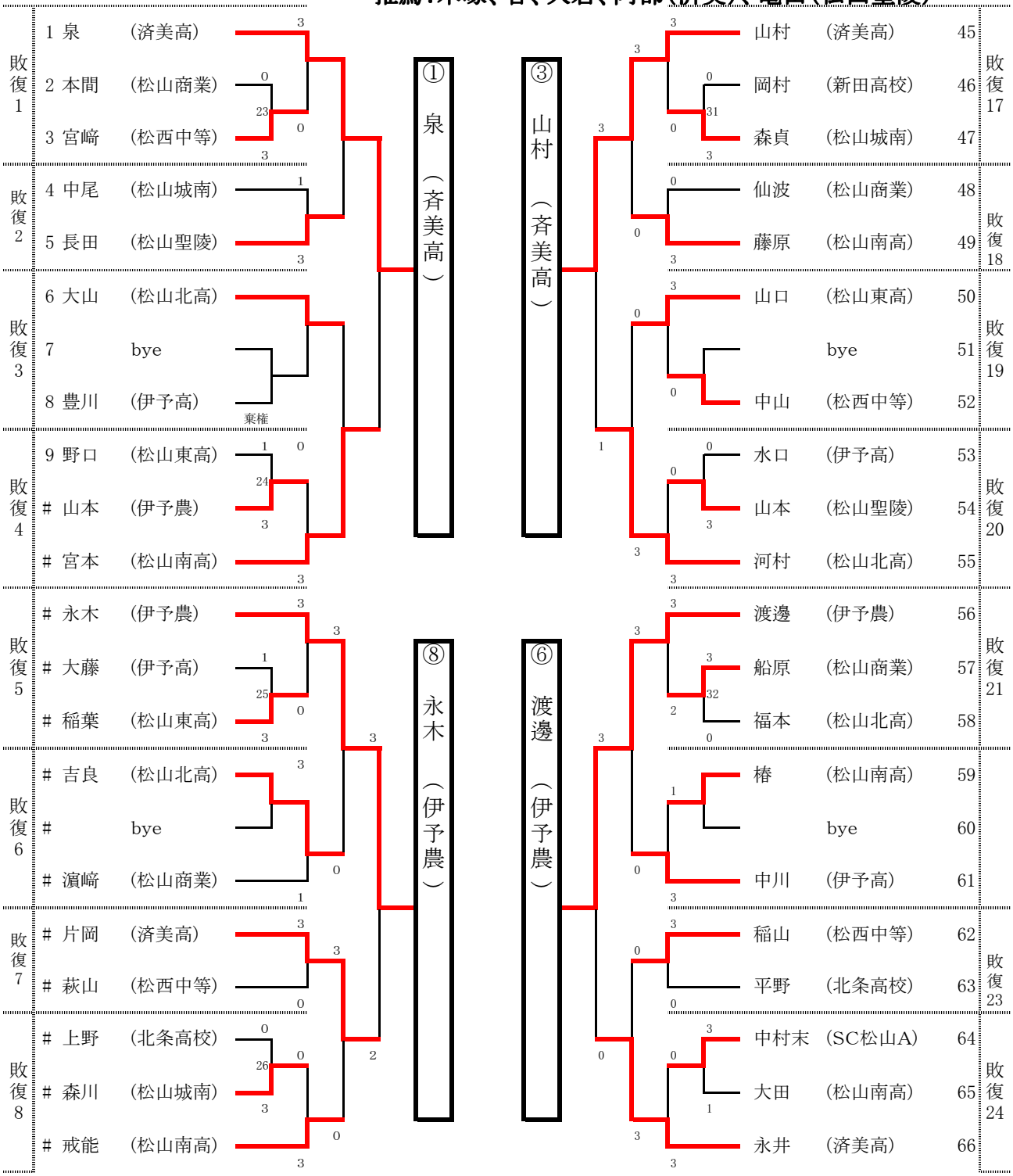

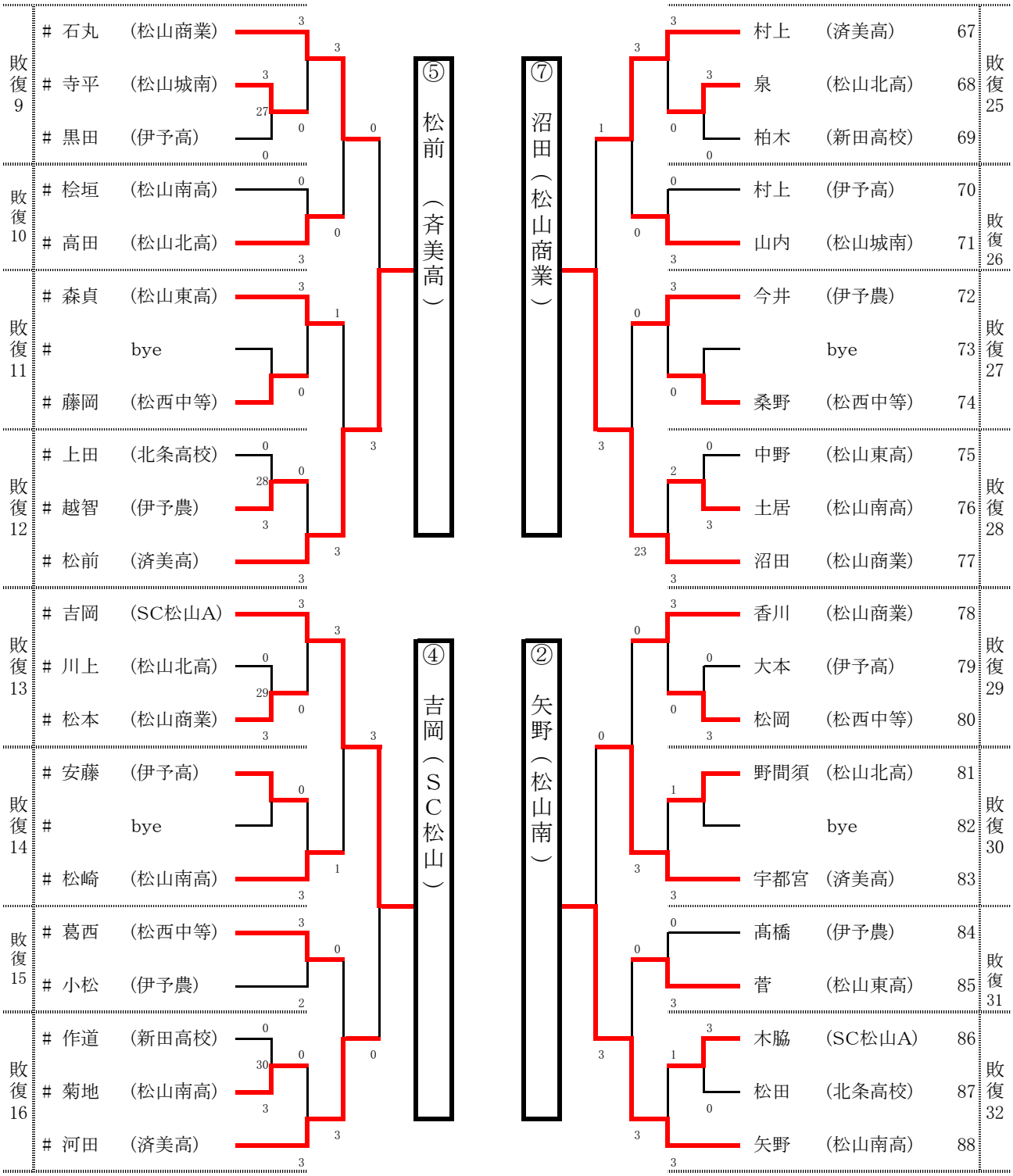
⑤ 松前（斉美高）
⑦ 沼田（松山商業）
④ 吉岡（SC松山）
② 矢野（松山南）
敗復9
石丸 （松山商業）
寺平 （松山城南）
黒田 （伊予高）
敗復10
桧垣 （松山南高）
高田 （松山北高）
敗復11
森貞 （松山東高）
bye
藤岡 （松西中等）
敗復12
上田 （北条高校）
越智 （伊予農）
松前 （済美高）
敗復13
吉岡 （SC松山A）
川上 （松山北高）
松本 （松山商業）
敗復14
安藤 （伊予高）
bye
松崎 （松山南高）
敗復15
葛西 （松西中等）
小松 （伊予農）
敗復16
作道 （新田高校）
菊地 （松山南高）
河田 （済美高）
村上 （済美高） 67
泉 （松山北高） 68
柏木 （新田高校） 69
敗復25
村上 （伊予高） 70
山内 （松山城南） 71
敗復26
今井 （伊予農） 72
bye 73
桑野 （松西中等） 74
敗復27
中野 （松山東高） 75
土居 （松山南高） 76
沼田 （松山商業） 77
敗復28
香川 （松山商業） 78
大本 （伊予高） 79
松岡 （松西中等） 80
敗復29
野間須 （松山北高） 81
bye 82
宇都宮 （済美高） 83
敗復30
髙橋 （伊予農） 84
菅 （松山東高） 85
敗復31
木脇 （SC松山A） 86
松田 （北条高校） 87
矢野 （松山南高） 88
敗復32

令和元年度松山卓球選手権大会
令和元年8月31日（土）
松山市総合コミュニティーセンター体育館

ジュニア女子順位決定トーナメント

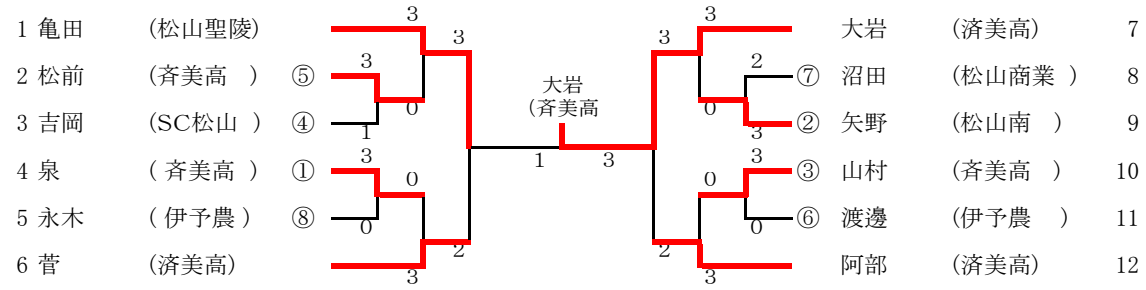

決勝戦

亀田 1 （6 — 11, 11 — 13, 11 — 5, 9 — 11） 3 大岩

ジュニア女子敗者復活戦

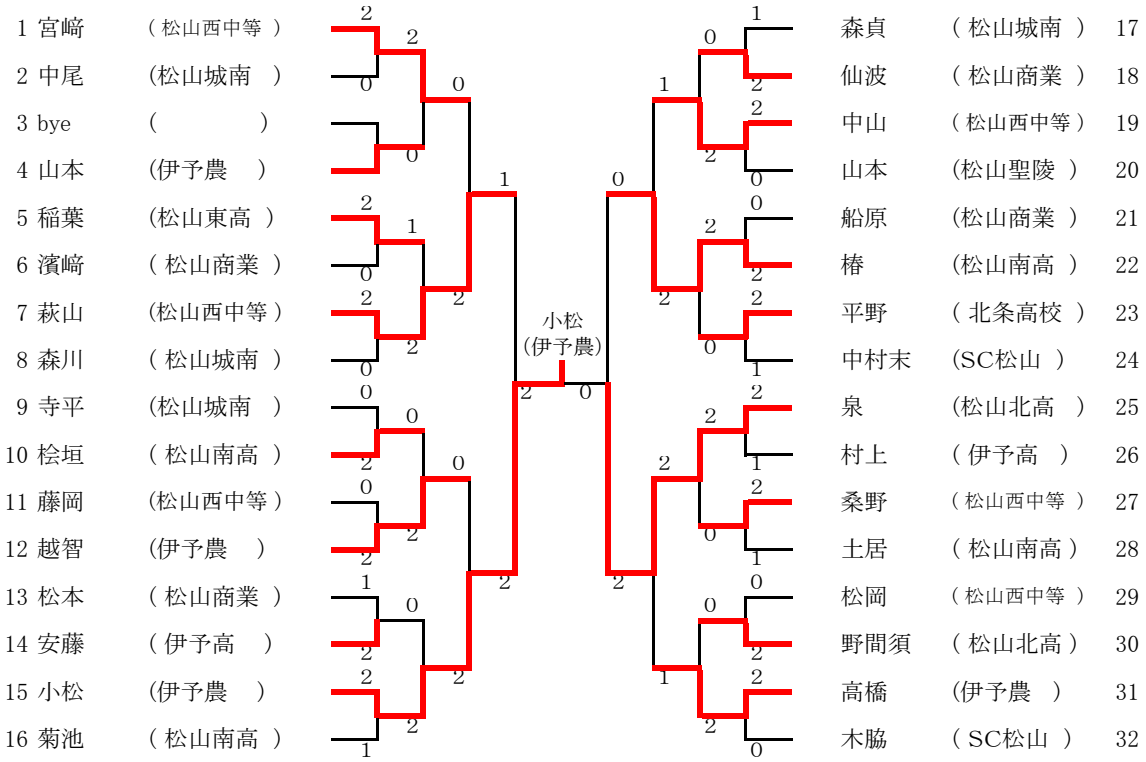

令和元年度松山卓球選手権大会
令和元年8月31日（土）
松山市総合コミュニティーセンター体育館

小学生男子

1	渡邊	（TTC愛媛）	13	武田優	（松山卓球教室）
2	bye		14	bye	
3	長曽我部	（SC松山A）	15	灘野	（TTC愛媛）
4	藤原	（松山卓球教室）	16	水野	（松山卓球教室）
5	中村		17	安永	（SC松山A）
6	武田大	（松山卓球教室）	18	島田	（さくらEA）
7	小山	（SC松山A）	19	舘野	（TTC愛媛）
8	竹政	（TTC愛媛）	20	松本	（中島Jr卓球）
9	武田聖	（松山卓球教室）	21	井下	（松山卓球教室）
10	田中	（さくらEA）	22	児玉	（SC松山A）
11	bye		23	bye	
12	川村	（松山卓球教室）	24	中城	（松山卓球教室）

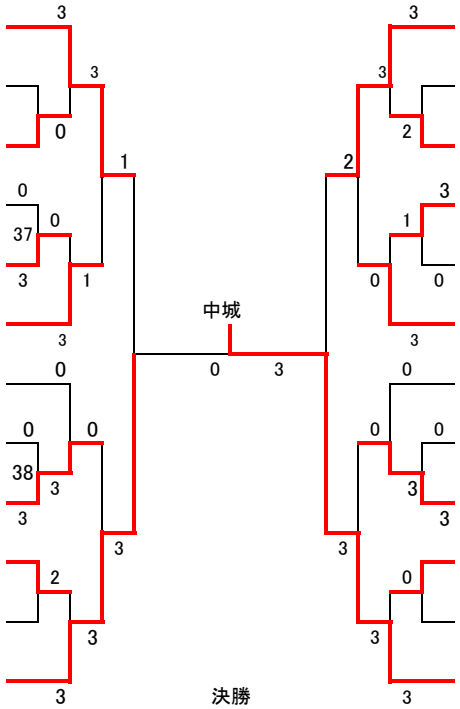

決勝

川村
松山卓球教室

0 (5－11 / 8－11 / 7－11) 3

中城
松山卓球教室

小学生女子

1	中川	（松山卓球教室）	9	石丸	（松山卓球教室）
2	bye		10	中村	（TTC愛媛）
3	鈴木	（TTC愛媛）	11	森本	（松山卓球教室）
4	武田	（松山卓球教室）	12	辻井京	（松山卓球教室）
5	堀	（TTC愛媛）	13	小原	（さくらEA）
6	安宅	（松山卓球教室）	14	三根生	（松山卓球教室）
3	山本	（さくらEA）	15	bye	
8	辻井美	（松山卓球教室）	16	和田	（松山卓球教室）

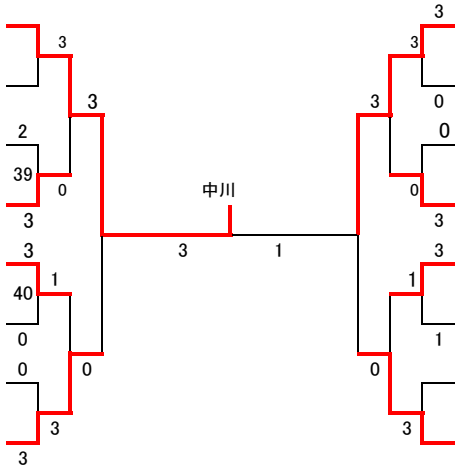

決勝

中川
松山卓球教室

3 (8－11 / 11－6 / 11－8 / 11－9) 1

石丸
松山卓球教室